133 CALIBRI DIGITALI PER CAVE ESTERNE

- Ideali per la misura di cave esterne
- Risoluzione 0,01mm
- Uscita dati
- Struttura in acciaio inox

133-006-11

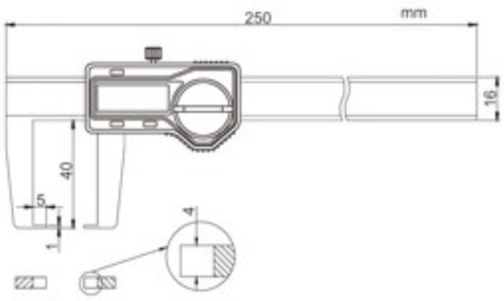

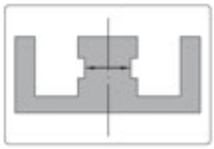

Codice	Campo	Precisione
133-006-11	0-150mm	±0.04mm

143 CALIBRI CON NONIO PER CAVE ESTERNE

- Ideali per la misura di cave esterne
- Graduazione 0,02 e 0,05mm
- Scale con cromatura opaca
- Struttura in acciaio inox
- Bloccaggio a vite

143-006-11

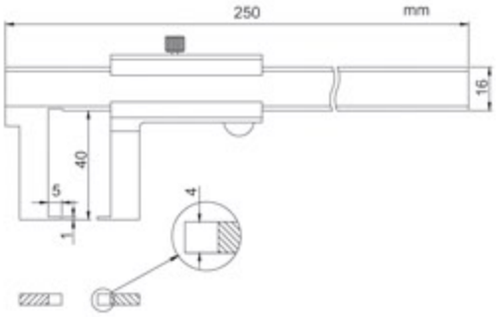

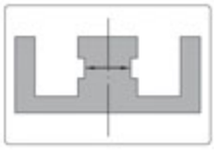

Codice	Campo	Graduazione	Precisione
143-006-11	0-150mm	0.02mm	±0.04mm
143-006-13	0-150mm	0.05mm	±0.05mm