SPESSIMETRI

451

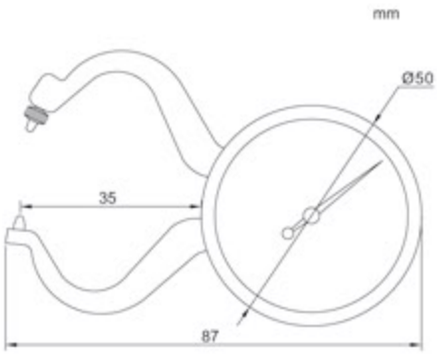

- Lettura 0,05mm

Codice	Campo	Lettura	Precisione
451-010-11	0-10mm	0.05mm	±0.1mm

MINI CALIBRI DIGITALI PER INTERNI ED ESTERNI

436

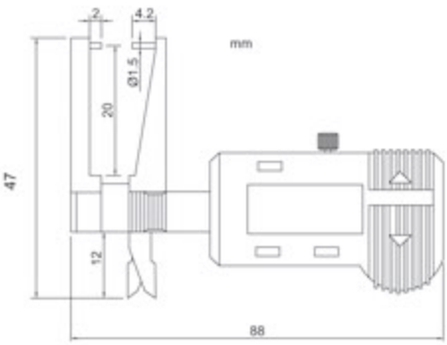

- Puntalini per misura interni
- Becchi per misura esterni
- Risoluzione 0,01mm
- Struttura in acciaio inox

Codice	Campo	Precisione	Risoluzione
436-001-11	0-25mm	±0.03mm	0.01mm