CALIBRI DIGITALI DI PROFONDITA' CON PIN

172

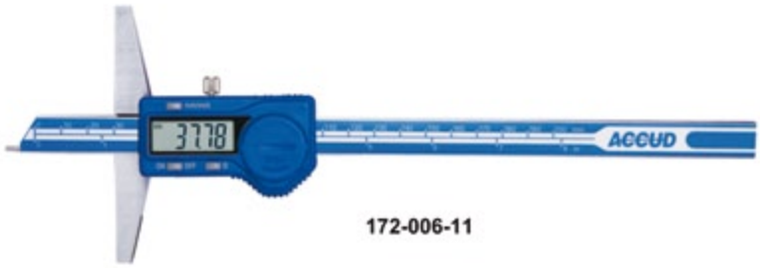

172-006-11

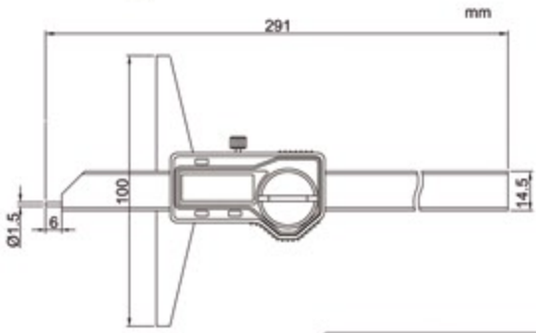

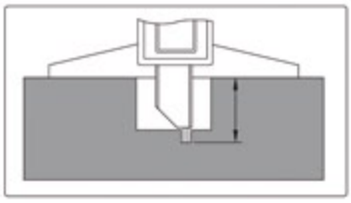

- Ideali per misure profondità punti difficili
- Risoluzione 0,01mm
- Uscita dati
- Struttura in acciaio inox
- Pin 1,5mm

Codice	Campo	Precisione
172-008-11	0-200mm	±0.03mm

CALIBRI DIGITALI DI PROFONDITA' CON UNCINO

173

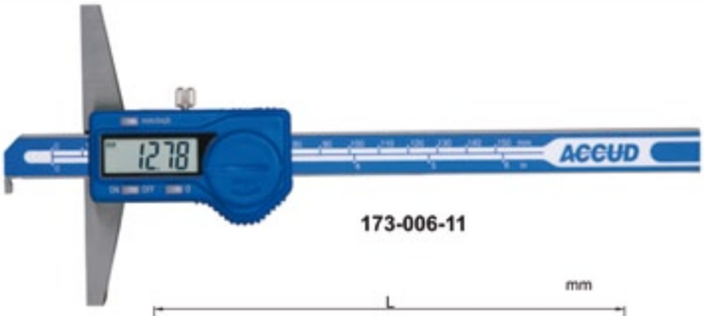

173-006-11

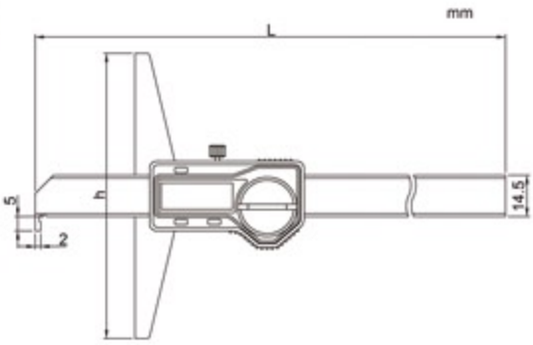

- Ideali per misure profondità di cave
- Risoluzione 0,01mm
- Uscita dati
- Struttura in acciaio inox

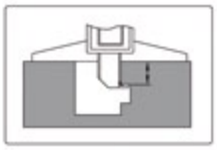

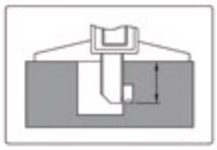

Codice	Campo	Precisione	h	L
173-006-11	0-150mm	±0.04mm	100	230
173-008-11	0-200mm	±0.04mm	100	280
173-012-11	0-300mm	±0.05mm	150	380