MINI CALIBRI CON NONIO DI PROFONDITA' 176

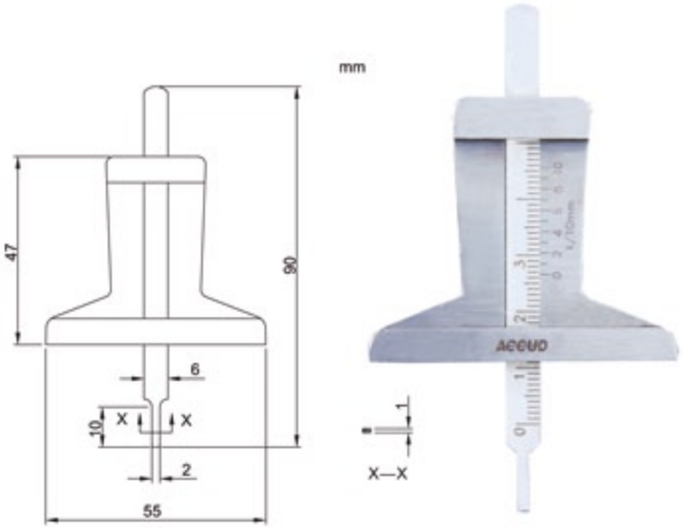

- Ideali per misure profondità piccoli fori
- Ideali per misure profondità battistrada
- Risoluzione 0,1mm
- Struttura in acciaio inox

Codice	Campo	Precisione
176-030-12	0-30mm	±0.10mm

CALIBRI CON NONIO DI PROFONDITA' 177

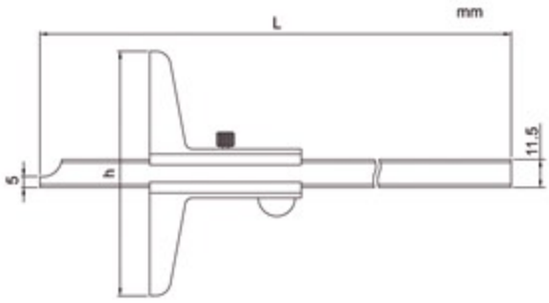

- Graduazione 0,02mm
- Struttura in acciaio inox
- Scale con cromatura opaca

Codice	Campo	Precisione	h	L
177-006-11	0-150mm	±0.03mm	100	245
177-008-11	0-200mm	±0.03mm	100	282
177-012-11	0-300mm	±0.04mm	100	382
177-020-11	0-500mm	±0.05mm	150	585